スマートグリーンかん水システム標準フロー図

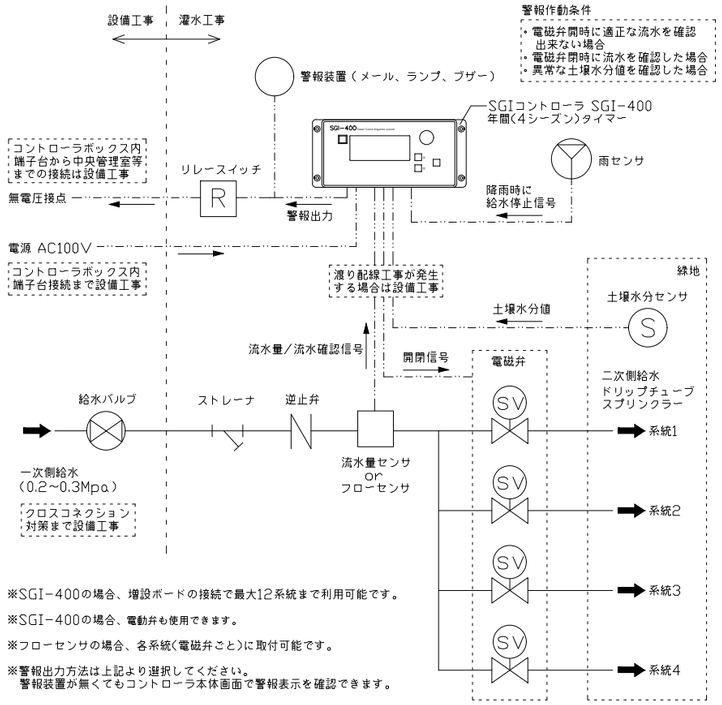

※SGI-400の場合、増設ボードの接続で最大12系統まで利用可能です。

※SGI-400の場合、電動弁も使用できます。

※フローセンサの場合、各系統(電磁弁ごと)に取付可能です。

※警報出力方法は上記より選択してください。
警報装置が無くてもコントローラ本体画面で警報表示を確認できます。

コントローラボックス標準図 S=1/10

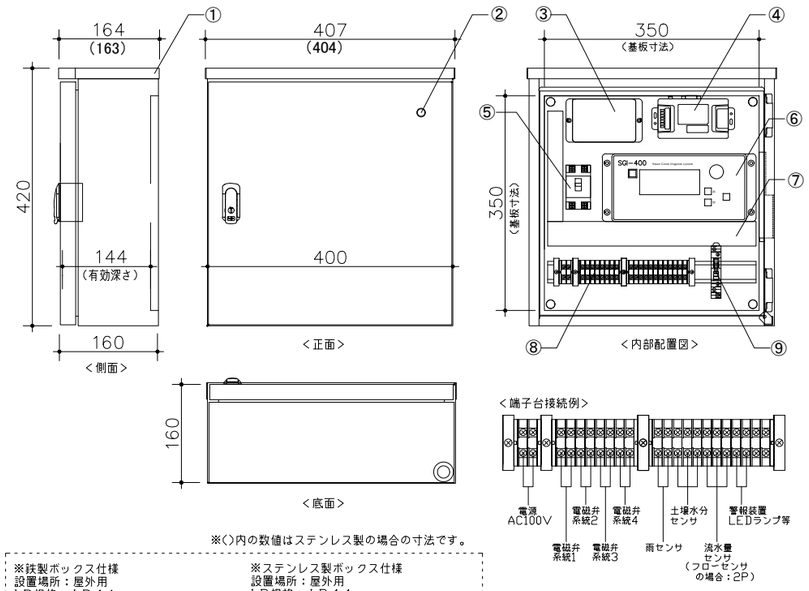

※()内の数値はステンレス製の場合の寸法です。

※鉄製ボックス仕様
設置場所：屋外用
IP規格：IP44
板厚　：本体1.2mm、鉄製基板1.6mm
塗装色　：ライトベージュ（5Y7/1）
キーNo.：N200

※ステンレス製ボックス仕様
設置場所：屋外用
IP規格：IP44
板厚　：本体1.0mm、鉄製基板1.6mm
塗装色　：ライトベージュ（5Y7/1）
キーNo.：N200

※⑨リレースイッチはコントローラの警報出力(DC5V)を無電圧接点に変換する場合に使用します。
中央管理室等に警報信号を送る際にご使用ください。

①	収納ボックス（鉄orステンレス）	④	メール送信ユニット（オプション）	⑦	配線ダクト
②	LEDランプ（DC5V、オプション）	⑤	漏電遮断器	⑧	端子台
③	系統数増設ボード（オプション）	⑥	SGIコントローラ SGI-400	⑨	リレースイッチ（オプション）

SGI-400本体 詳細図 S=1/10

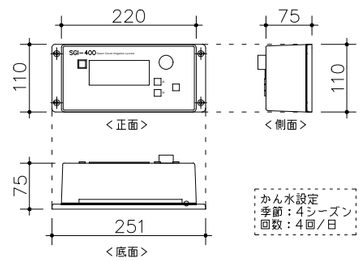

電源：AC100V	警報出力(DC5V)コネクタ：2ch
電磁弁(AC/DC12,24V)コネクタ：4ch	土壌水分センサコネクタ：1ch
雨センサ(無電圧接点)コネクタ：1ch	流水量センサコネクタ：1ch
フローセンサ(無電圧接点)コネクタ：1ch	メール送信ユニットコネクタ：1ch

メール送信ユニット 詳細図 S=1/6

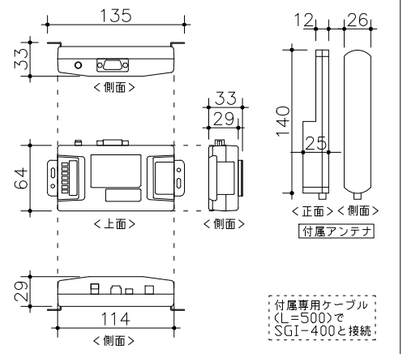

系統増設ボード(4ch/8ch) 詳細図 S=1/10

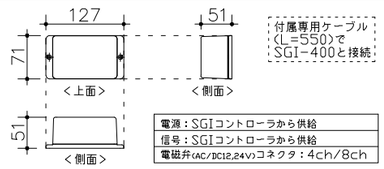

雨センサ 詳細図 S=1/6

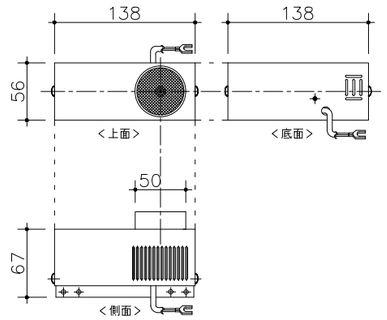

土壌水分センサ 詳細図 S=1/5

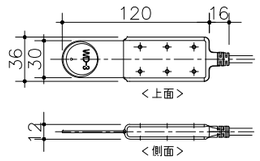

スマートグリーンかん水システム参考配管図（壁付けタイプ） S=1/20

各部材の選定や逆流防止対策、凍結対策は各現場ごとにご検討下さい。

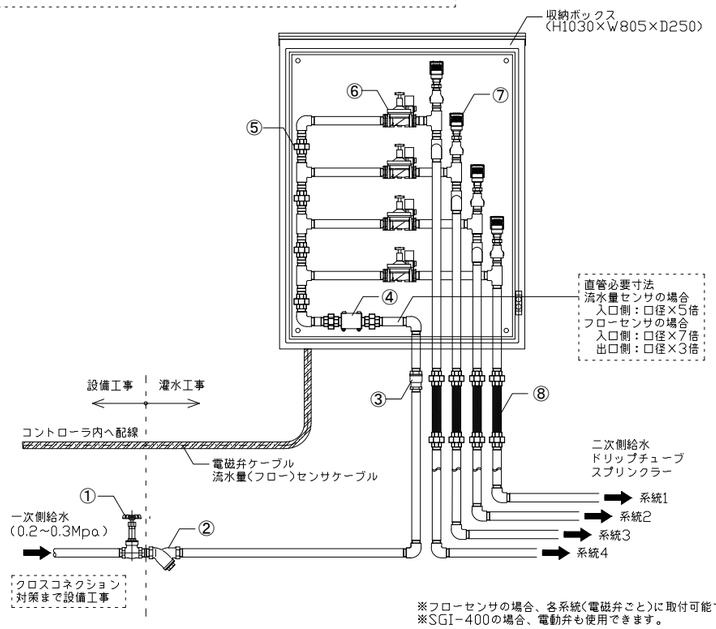

※フローセンサの場合、各系統(電磁弁ごと)に取付可能です。
※SGI-400の場合、電動弁も使用できます。

①	給水バルブ 20A	④	流水量センサ or フローセンサ	⑦	バキュームブレーカー
②	ストレーナー 20A	⑤	ユニオン 20A	⑧	フレシキブルパイプ
③	逆止弁(リフトチャッキ) 20A	⑥	電磁弁 20A(AC/DC12,24V)		

スマートグリーンかん水システム参考配管図（埋設タイプ） S=1/20

各部材の選定や逆流防止対策、凍結対策は各現場ごとにご検討下さい。

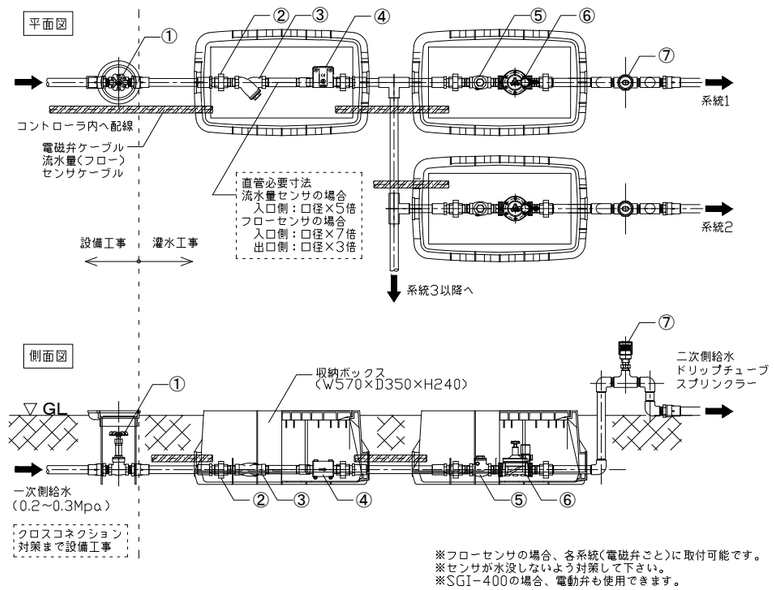

※フローセンサの場合、各系統(電磁弁ごと)に取付可能です。
※センサが水没しないよう対策して下さい。
※SGI-400の場合、電動弁も使用できます。

①	給水バルブ 20A	④	流水量センサ or フローセンサ	⑦	バキュームブレーカー
②	ユニオン 20A	⑤	逆止弁(スイングチャッキ) 20A		
③	ストレーナー 20A	⑥	電磁弁 20A(AC/DC12,24V)		

フローセンサ 詳細図 S=1/4

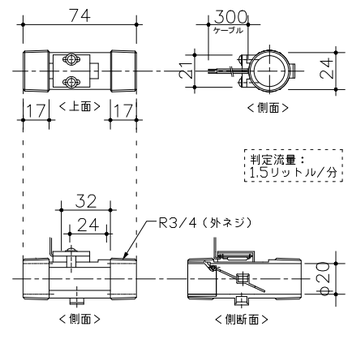

流水量センサ 詳細図 S=1/4

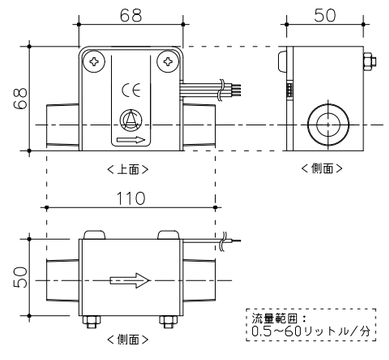

電磁弁 詳細図 S=1/6

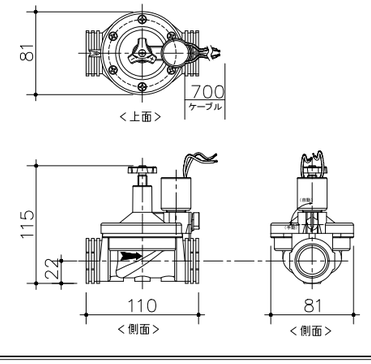

LEDランプ 詳細図 S=1/2

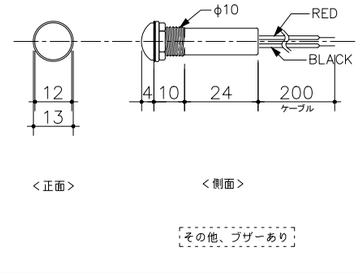

スマートグリーンかん水システム <SGI-400>	特記事項	PROJECT PLANNER	SCALE	ダイトウ テクノグリーン株式会社	No
		DATE 2018.07.01	A3 図示(mm)		FILE