PSタフシート

PSタフシートは、緑化植栽用のマルチングシートです。

雑草の発生を抑え、維持管理を省力化するための製品です。

PSタフシートの特徴

- **ポリエステル素材で耐久性に優れ、長期に渡り除草管理を省力化**
- **柔軟な素材で容易に切断可能**
- **接着剤と併用することで、シート重ね部からの雑草も完全にブロック**

PSタフシート　製品写真

施工直後 （東京都）

EG植栽パックと併用した事例
施工直後 （静岡県）

施工1年後

PSタフシート　製品仕様

幅×長さ：W1070mmまたはW2150mm × L50m

材　質：ポリエステル長繊維不織布

　色　：濃緑色（ダークグリーン）

厚　さ：約3mm

重　量：450g／㎡

耐用年数：10年以上

※製品は、予告なしに変更する場合がございます。

PSタフシート　製品物性

引張強度	：	1676 N/5cm	（JIS L 1908）
遮光率	：	99 %	（JIS L 1055）

※上記は測定値であり、保証値ではございません。

※ NEXCO造園施設標準図集「シートマルチング（ロール）」SMR-E、SMR-F 対象製品

【別売り】

◎ M型インデントアンカーピン （φ4）

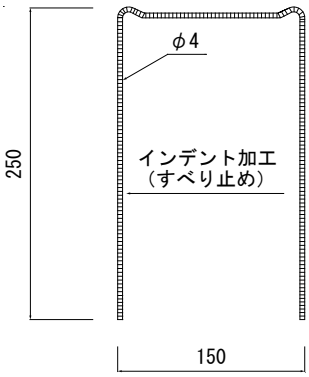

材　質：鉄線
　表面インデント加工鋼線
規　格：M型 φ4mm
　　幅 150mm、
　　長さ 250mm、
荷　姿：1箱 300本入り

アンカーピンが利用可能な場合、マルチングの固定に使用。

先端部のとがったスタンダードタイプ(一般地用)と、埋設物を傷つけにくいフラットタイプがあります。

◎ M型インデントアンカーピン （φ6）

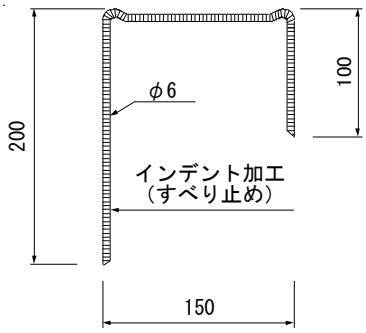

材　質：鉄線
　表面インデント加工鋼線
規　格：M型 φ6mm
　　幅 150mm
　　長さ 200/100mm
荷　姿：1箱 200本入り

アンカーピンが利用可能な場合、マルチングの固定に使用。

※岩砕盛土や礫質盛土、切土のり面など、φ4mmタイプでは打設困難な場所におすすめします。

◎ PSプレスマルチ用接着剤

PSプレスマルチとアスカーブ(アスファルト面)や縁石(コンクリート面)、または シート同士の接着に使用。

● マルチペースト（水性接着剤）

主成分：石油樹脂
荷　姿：1箱 20本（1kg/本）
　　キャップ10個入り

チューブ型で施工性に優れ、一定量の塗布も容易に調整できます。

● デービーボンド（ゴム系接着剤）

主成分：クロロプレン系合成ゴム
荷　姿：15kg/缶

速乾性で初期の接着強度に優れています。

◎ PS接着テープ（濃緑色）

寸　法：W75mm　L20m
　色　：濃緑色
荷　姿：1箱 10巻入り

マルチングへのスリット加工部をふさぐ際に使用。

◎ 固定ピン用防草パッド

材　質：ポリエチレン
規　格：φ65mm　H8.5mm
　色　：黒
荷　姿：1箱 1200枚入り

固定ピン（φ4～ φ6mm）の打込み穴の防草に使用。

図の単位はmm

ダイトウ テクノグリーン株式会社
〒194-0013東京都町田市原町田1丁目2番3号
TEL 042-721-1703　　FAX 042-721-0944
URL https://www.daitoutg.co.jp